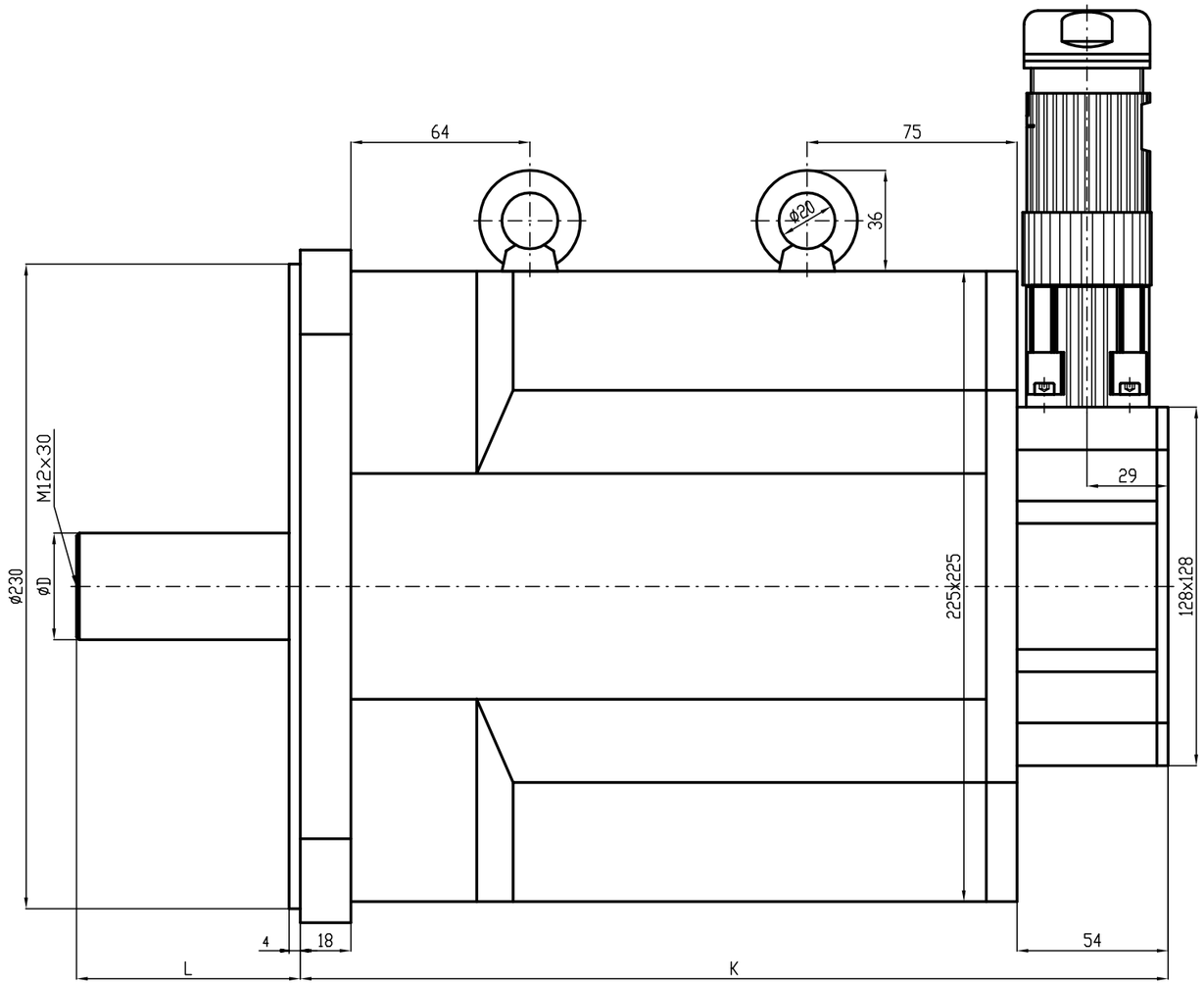

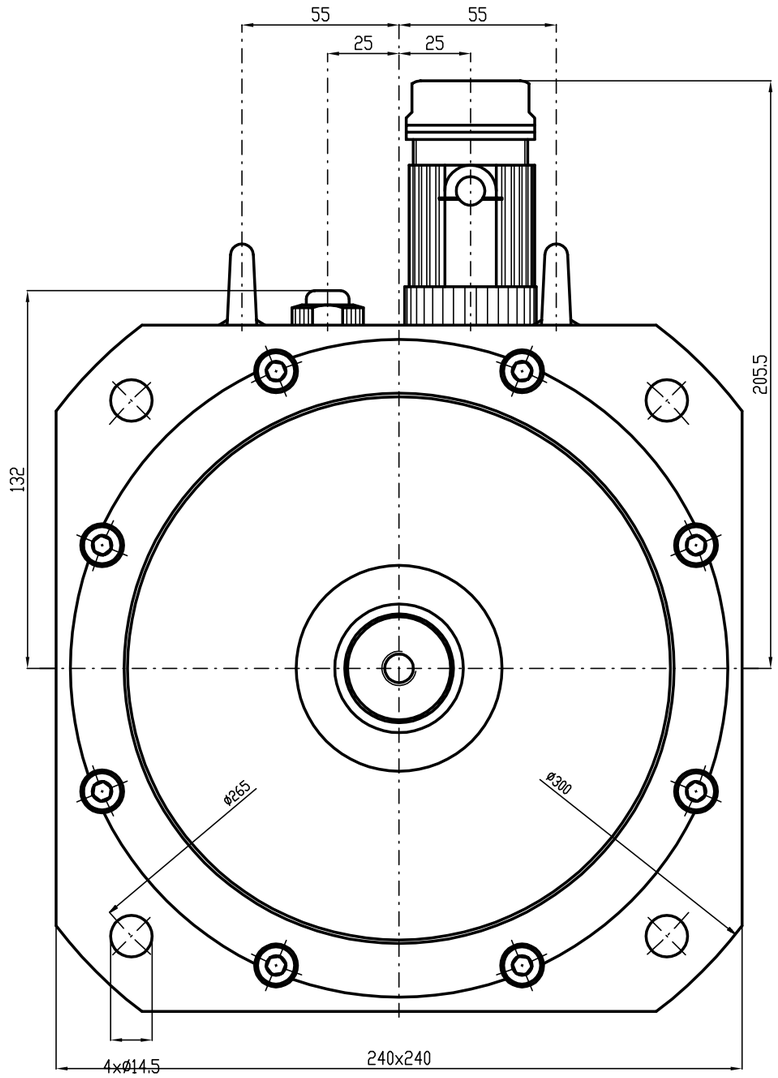

TYP	ØD	L	K
T8-400	Ø38	80	310
T8-680	Ø38	80	378
T8-930	Ø42	110	446
T8-1150	Ø42	110	514

INDEX / ZMĚNA		DATUM	PODPIS	
ZN.MAT.			T.O.	HMOTNOST kg / MĚŘ.
ROZM.-POLOT.				
POM. ZAŘ.				ČSN / TŘ.Č.
VYPR.	NORM.REF.			POZN. / Č. KUSOVNÍKU
PŘEZK.				
TECHNOL.	SCHVÁLIL		25.10.2004	STARÝ V. / Č.V.
NÁZEV Motor T8				T8000 00 Z Listů / List