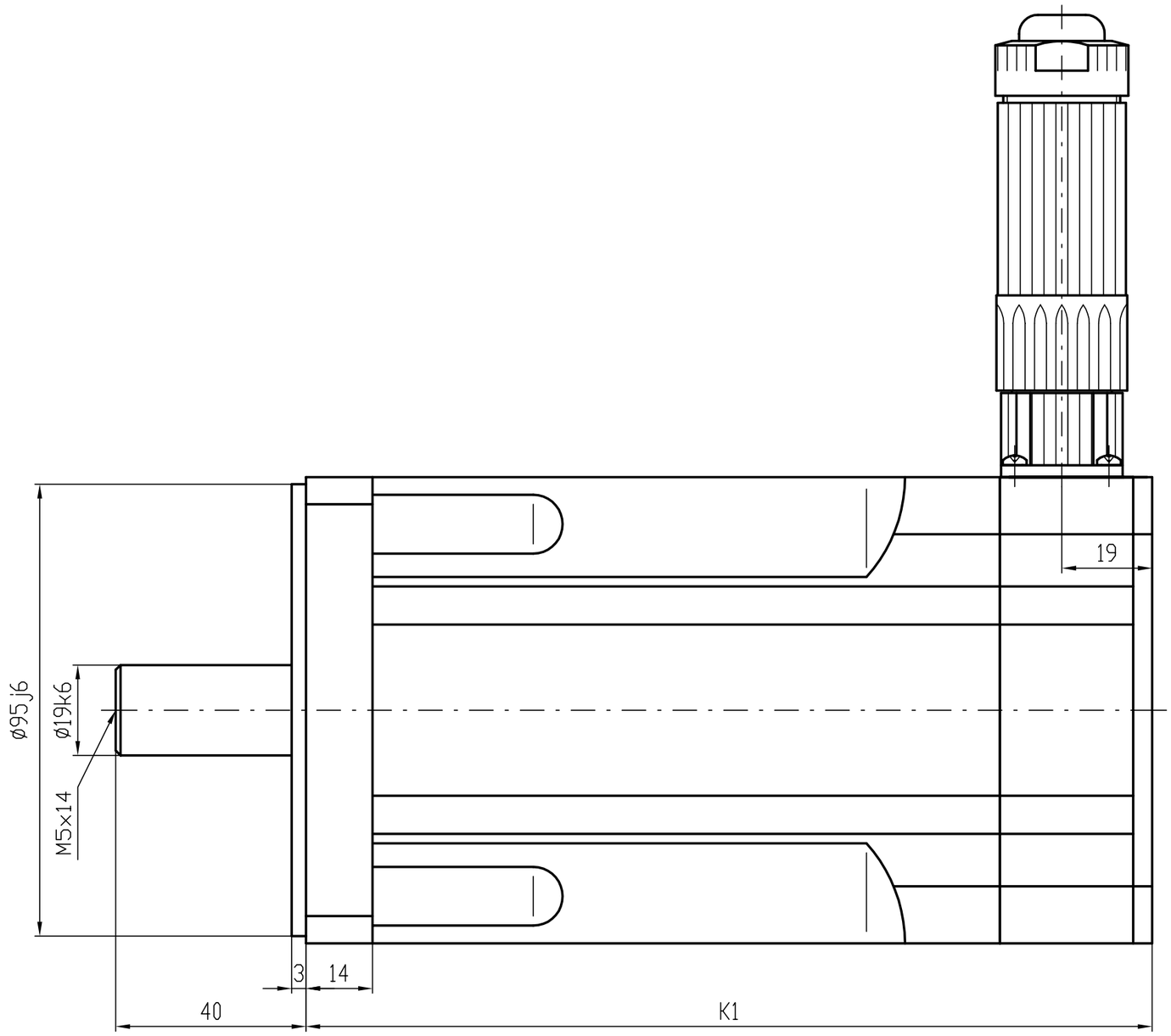

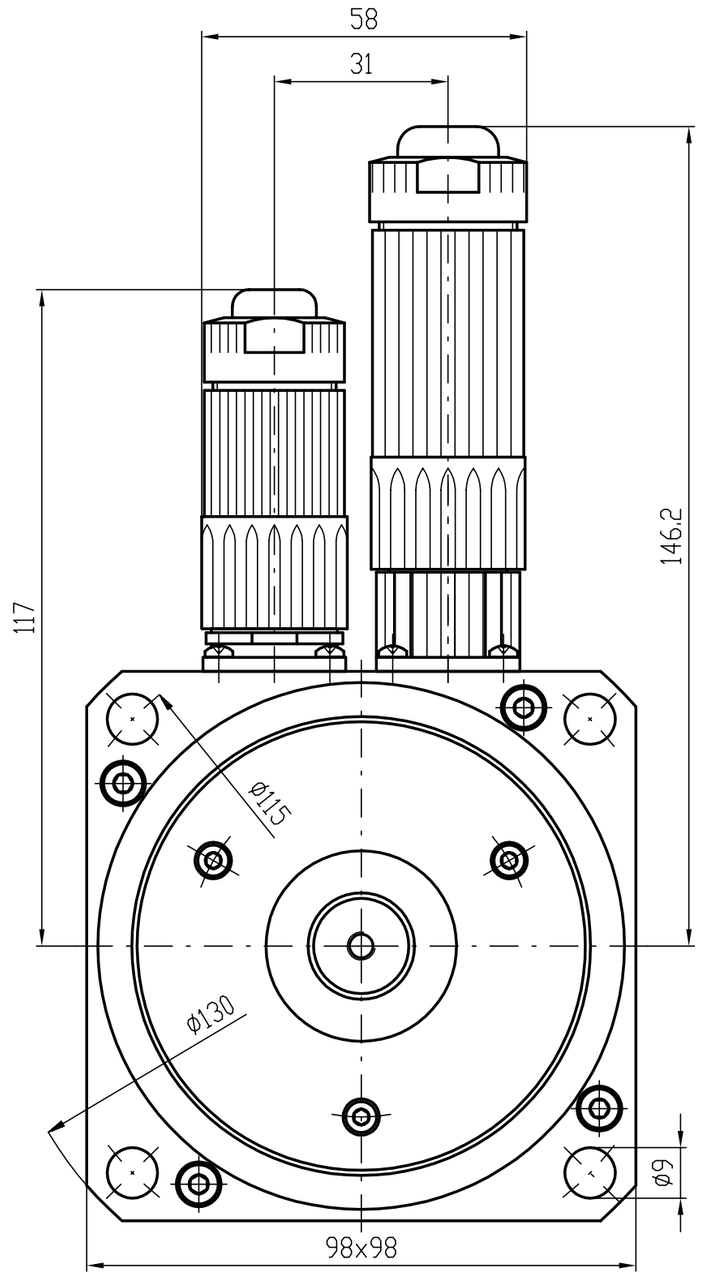

TYP	K1
T4-0260	178
T4-0390	193
T4-0530	208
T4-0750	253

INDEX / ZMĚNA		DATUM	PODPIS	
ZN.MAT.			T.O.	HMOTNOST kg / MĚŘ.
ROZM.-POLOT.				
POM. ZAŘ.				ČSN / TŘ.Č.
VYPR.	NORM.REF.			POZN. / Č. KUSOVNÍKU
PŘEZK.				
TECHNOL.	SCHVÁLIL		25.10.2004	STARÝ V. / Č.V.
NÁZEV Motor T4				T4000 00 B Z
				Listů / List