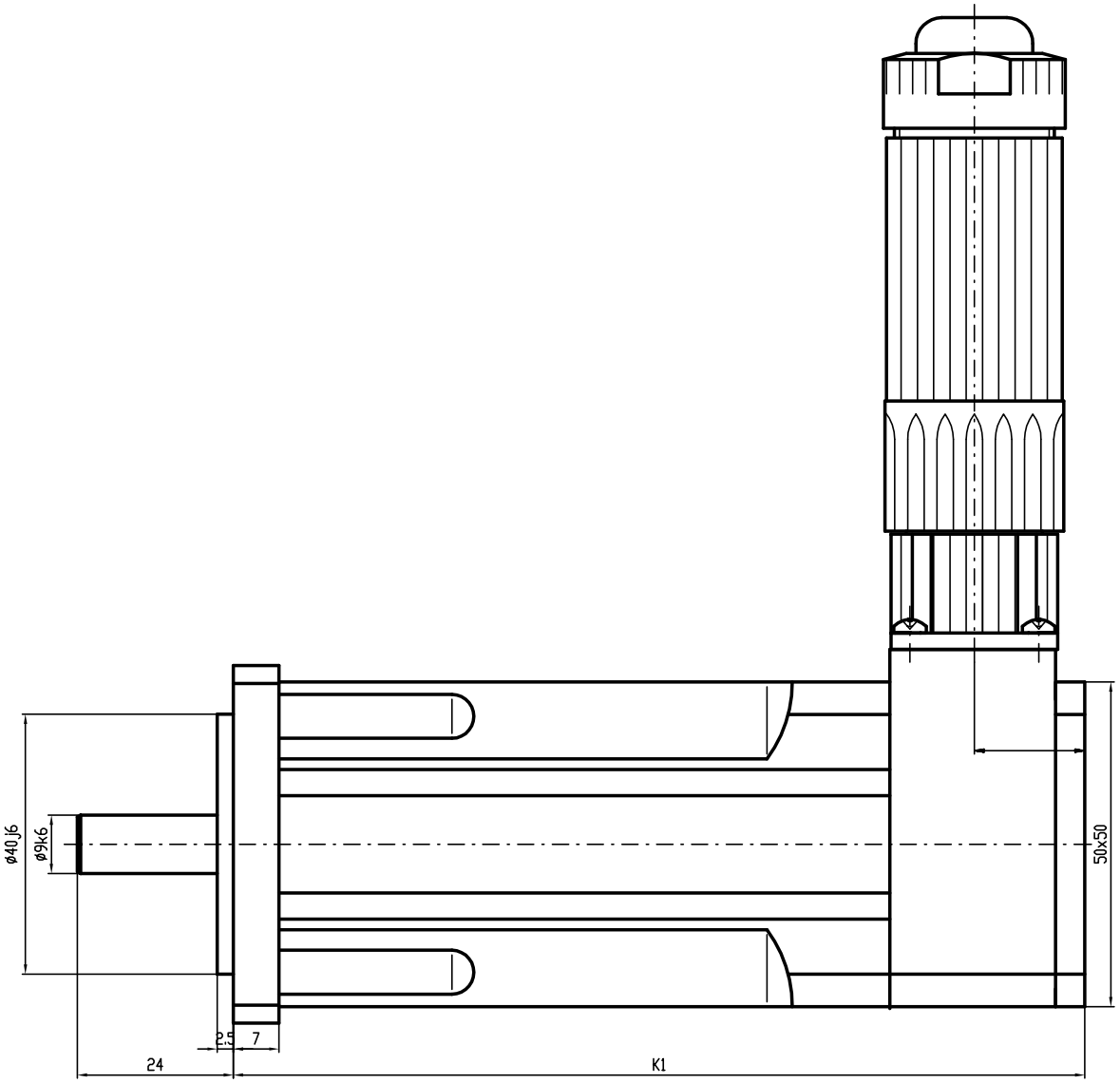

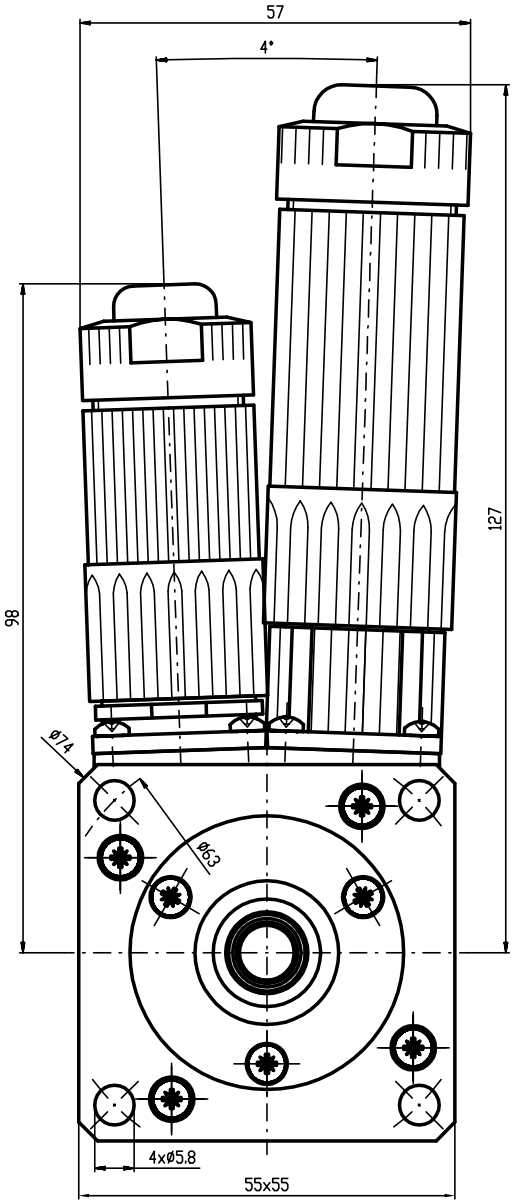

TYP	K1
T2-0020	131
T2-0040	146
T2-0060	161
T2-0080	176

INDEX / ZMĚNA		DATUM	PODPIS		
ZN.MAT.		T.O.		HMOTNOST kg	MĚŘ.
ROZM.-POLOT.					
POM. ZAŘ.				ČSN	TŘ.Č.
VYPR.	NORM.REF.			POZN.	Č. KUSOVNÍKU
PŘEZK.					
TECHNOL.	SCHVÁLIL	25.10.2004		STARÝ V.	Č.V.
NÁZEV					
Motor T2				T2000 00 B Z	
				Listů	List