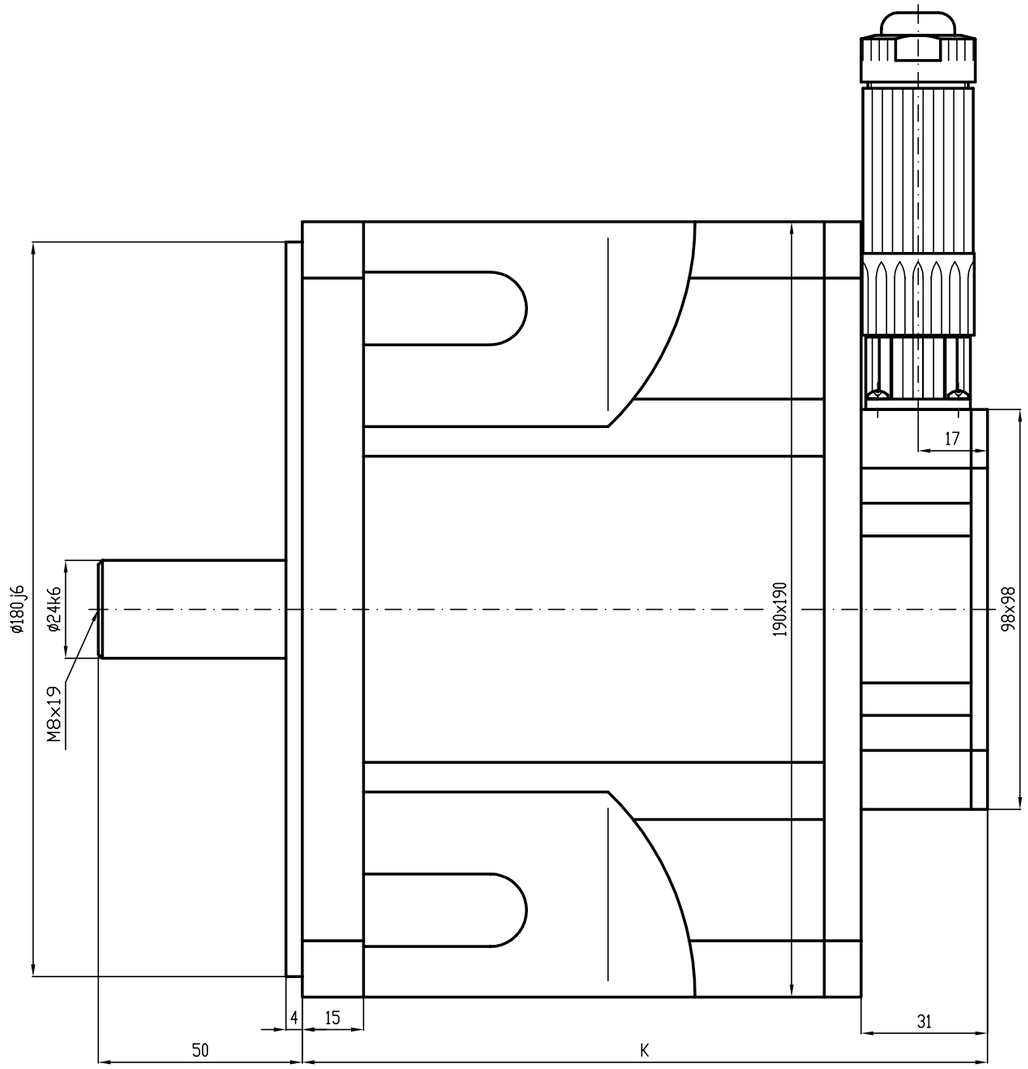

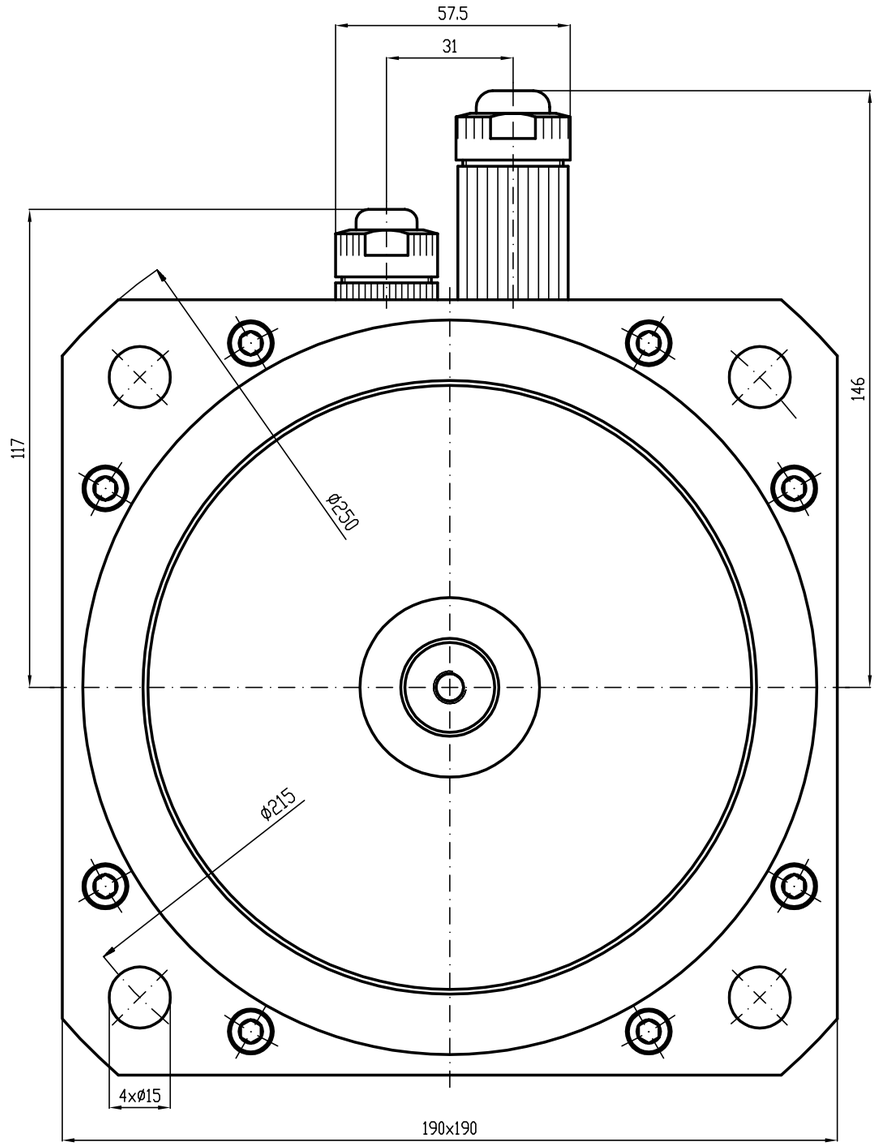

TYP	K
T7-0850	168
T7-1250	183
T7-1850	198

INDEX	ZMENA	DATUM	PODPIS	
ZN.MAT.		T.O.	HMOTNOST kg	MĚŘ.
ROZM.-POLOT.				
POM. ZAŘ.			ČSN	TŘ.Č.
VYPR.	NORM.REF.		POZN.	Č. KUSOVNíKU
PŘEZK.				
TECHNOL.	SCHVáLIL	12.5.2005	STARÝ V.	Č.V.
NáZEV Motor T7			T7006 01 Z	
			Listů	List