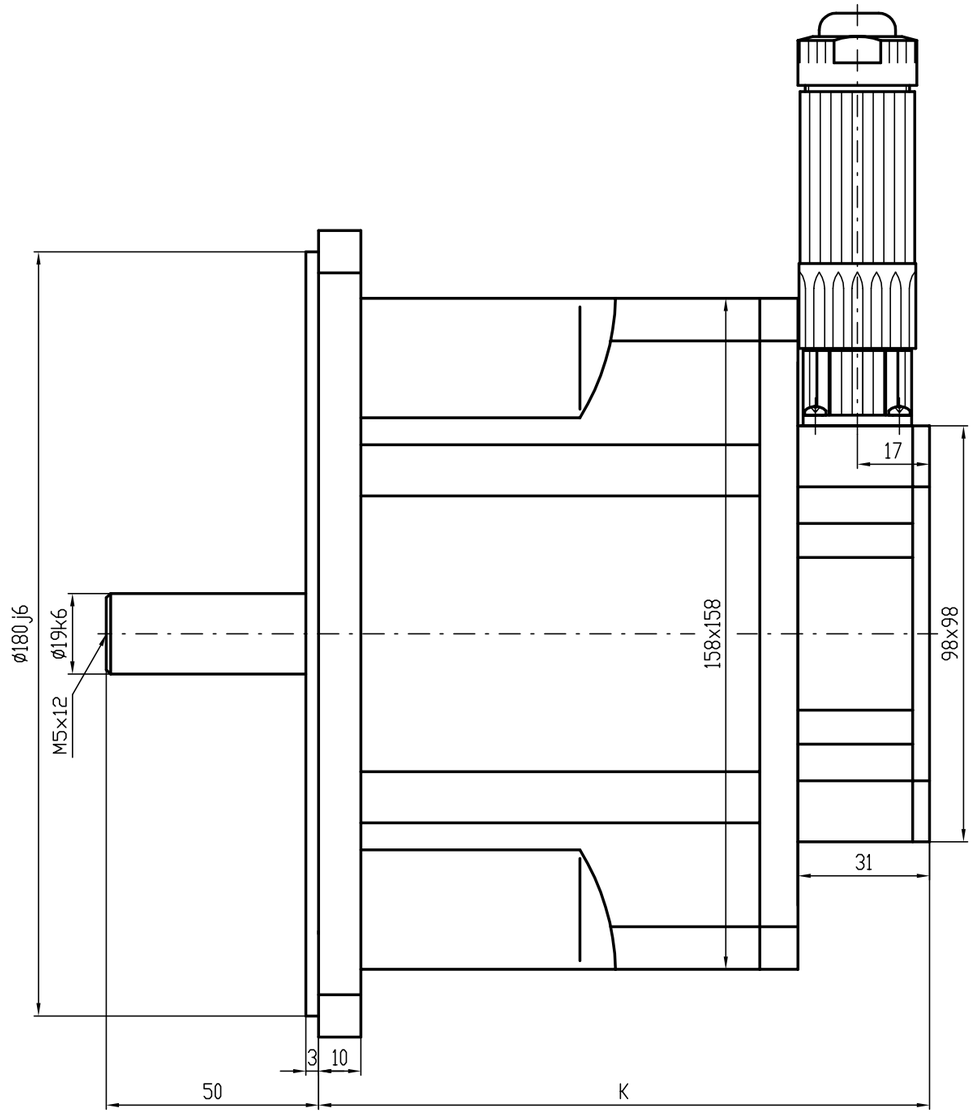

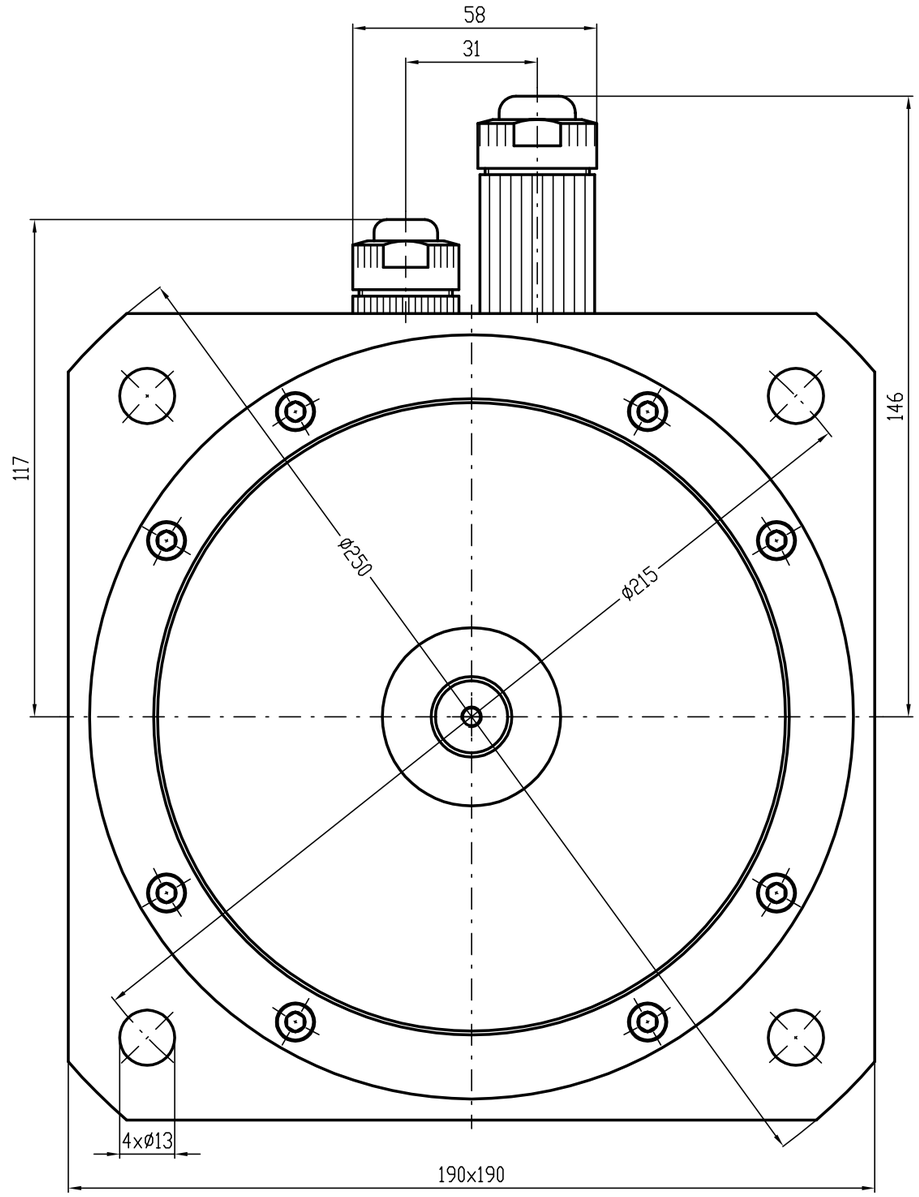

TYP	K
T6-0350	127
T6-0700	144

INDEX	ZMĚNA	DATUM	PODPIS		
ZN.MAT.			T.Ú.	HMOTNOST kg	MĚŘ.
ROZM.-POLOT.					
POM. ZAŘ.				ČSN	TŘ.Č.
VYPR.	NORM.REF.			POZN.	Č. KUSOVNÍKU
PŘEZK.					
TECHNOL.	SCHVÁLIL	8.9.2004		STARÝ V.	Č.V.
NÁZEV Motor T6				T6010 00 Z	
				Listů	List