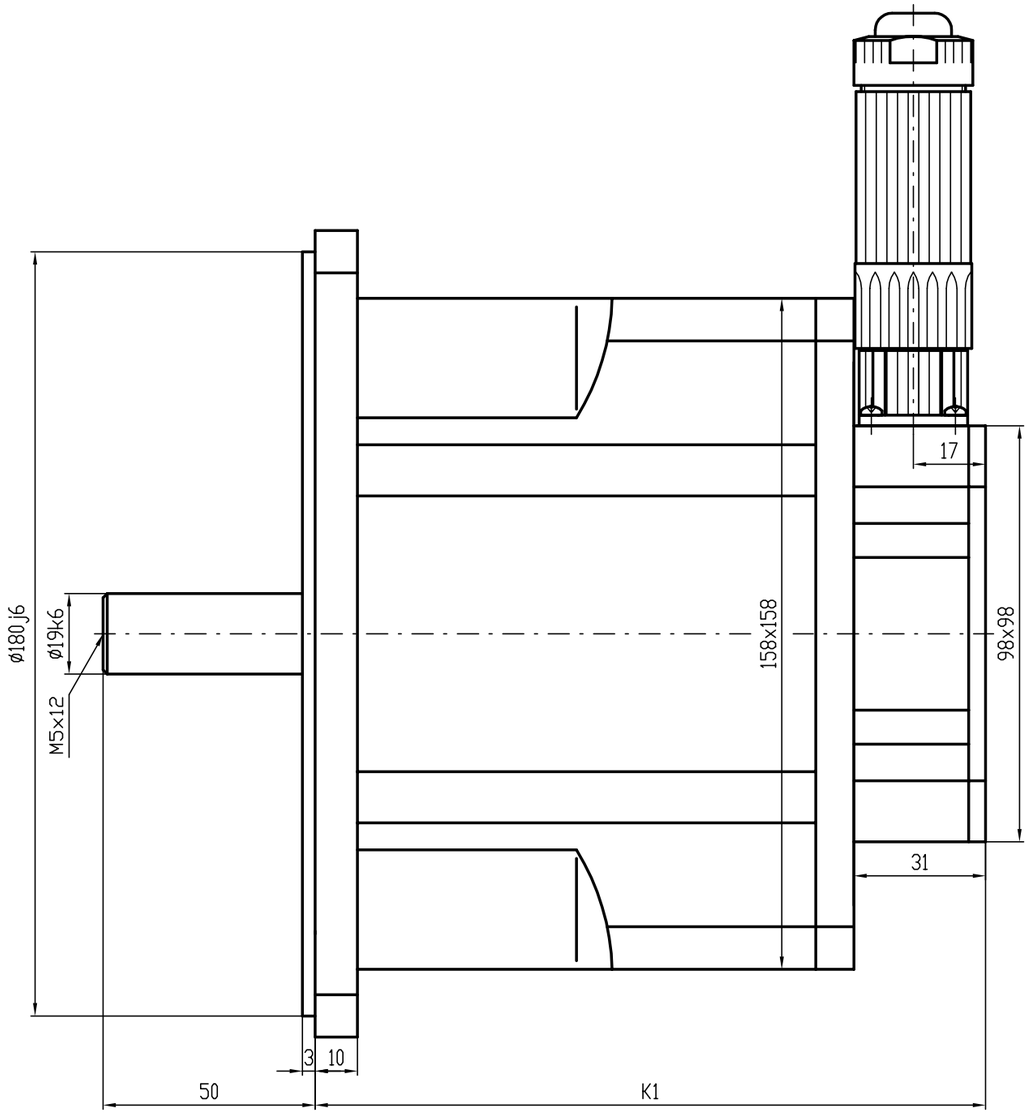

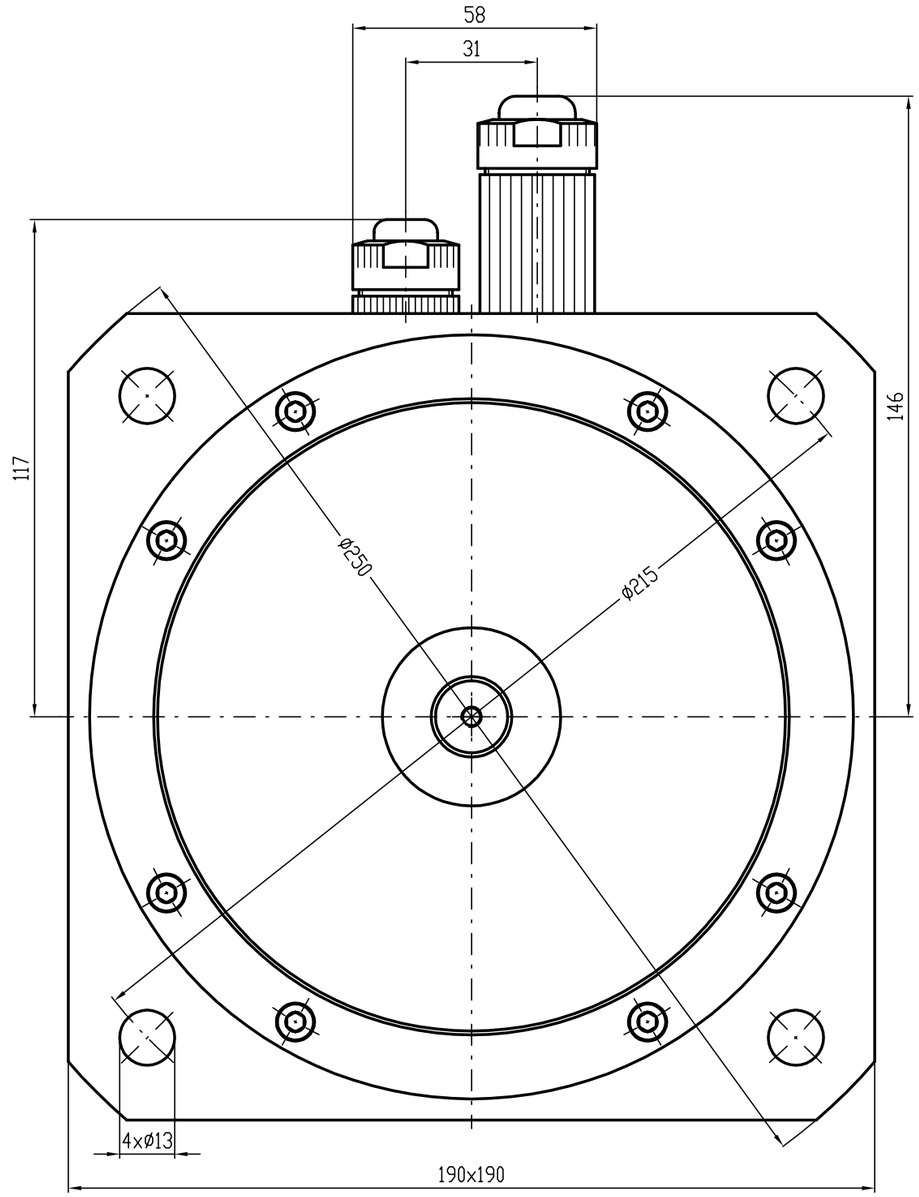

TYP	K1
T6-0350	158
T6-0700	175

INDEX	ZMĚNA		DATUM	PODPIS	
ZN.MAT.				T.Ú.	HMOTNOST kg / MĚŘ.
ROZM.-POLOT.					
POM. ZAŘ.					ČSN / TŘ.Č.
VYPR.		NORM.REF.			POZN. / Č. KUSOVNÍKU
PŘEZK.					
TECHNOL.		SCHVÁLIL		8.9.2004	STARÝ V. / Č.V.
NÁZEV	Motor T6				T6010 00 B Z
					Listů / List