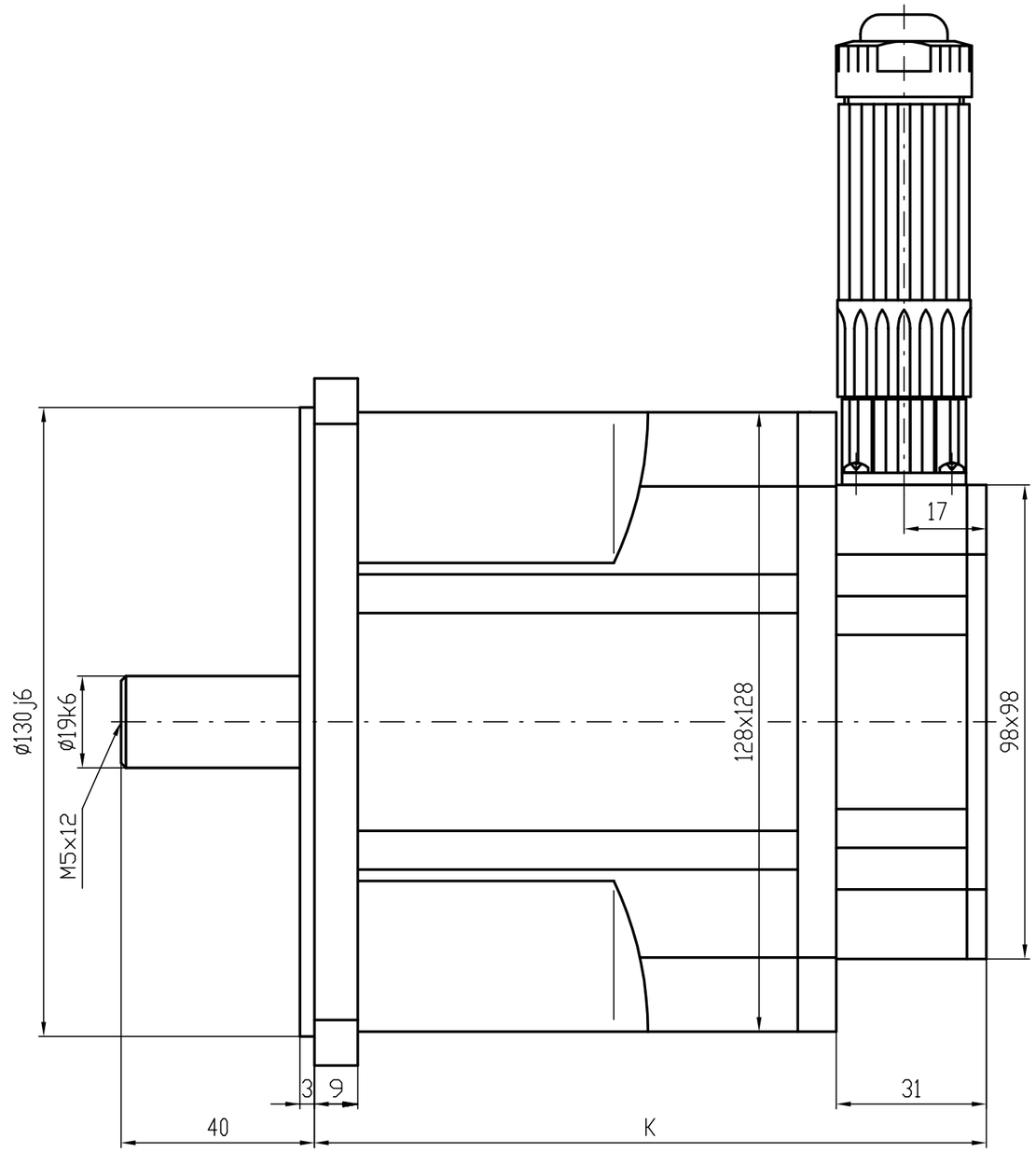

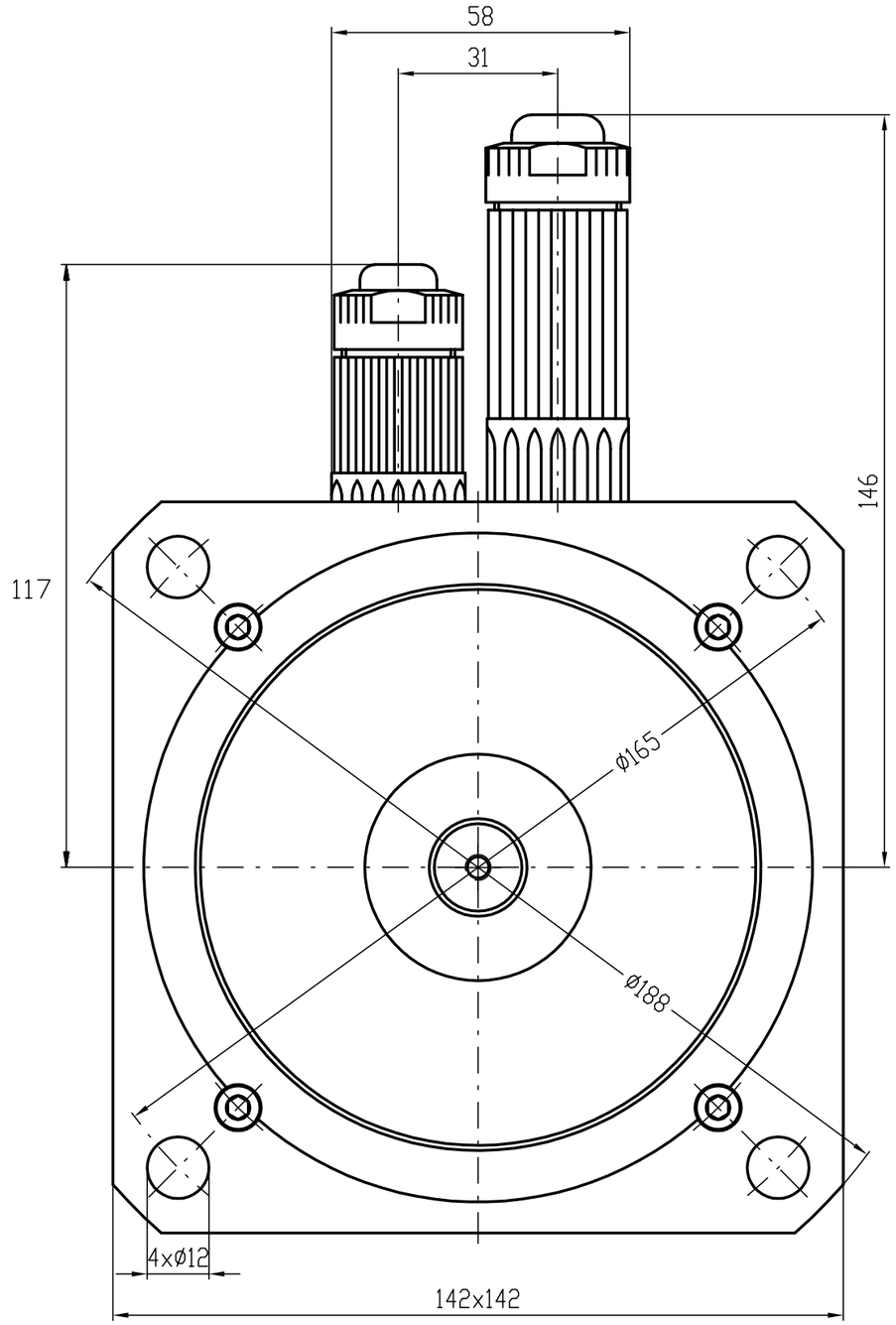

TYP	K
T5-0210	122
T5-0430	139

INDEX / ZMĚNA		DATUM	PODPIS	
ZN.MAT.			T.O.	HMOTNOST kg / MĚŘ.
ROZM.-POLOT.				
POM. ZAŘ.				ČSN / TŘ.Č.
VYPR.	NORM.REF.			POZN. / Č. KUSOVNÍKU
PŘEZK.				
TECHNOL.	SCHVÁLIL	8.9.2004		STARÝ V. / Č.V.
NÁZEV: Motor T5				T5019 00 Z
				Listů / List